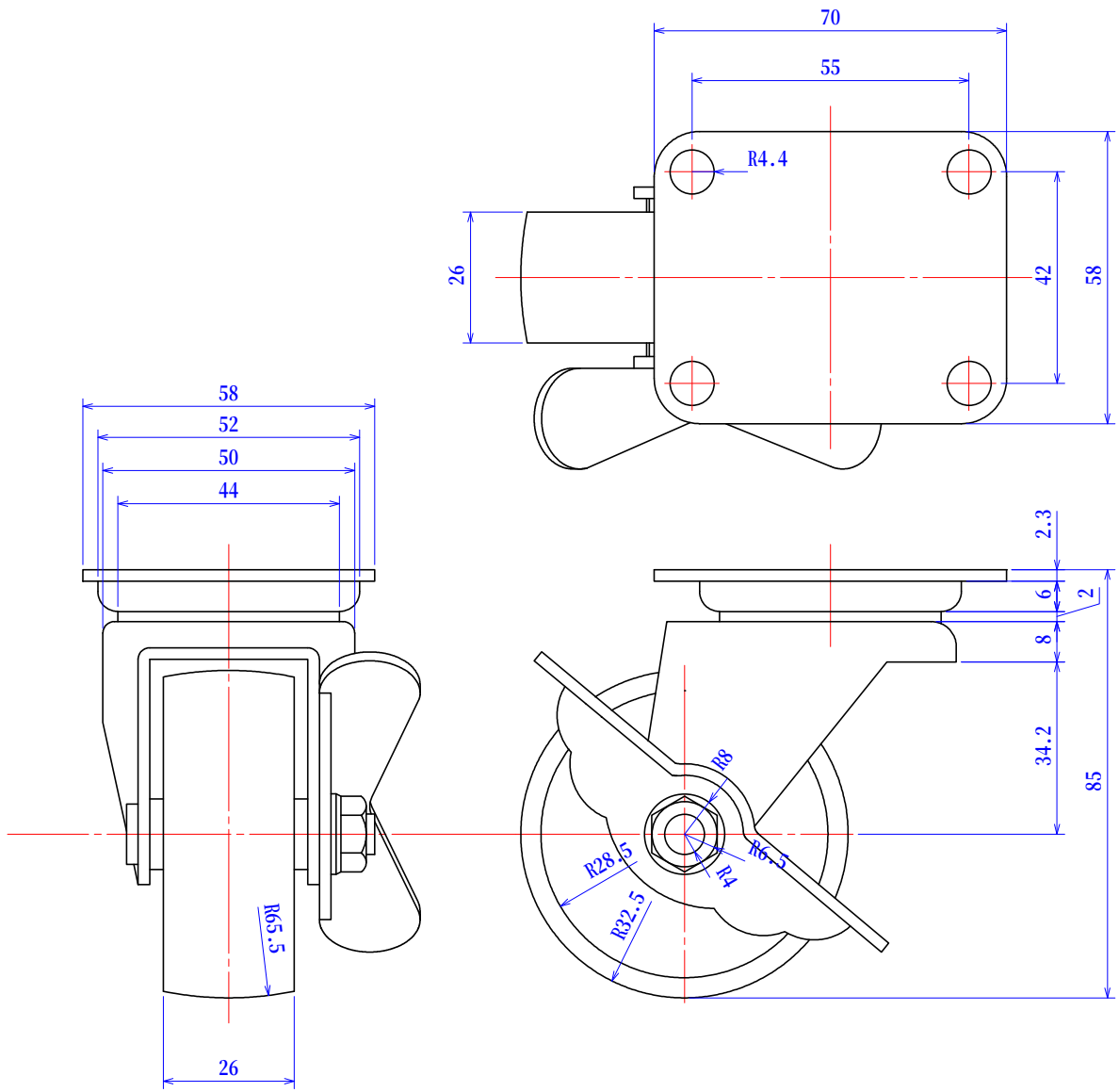

受験番号		氏　名		ファイル名	機械練習図面　キャスター A３　1／1